Раздвижная система SDT-120

* SDT 120ST - несущий профиль
* SDT 120FP - профиль неподвижного полотна
* SDT 120TC - декоративная крышка
* RH 65 - каретка
* P08 BS/P10 BS - уплотнительный профиль
* P810 SDJ - уплотнительный профиль
* SDT 120SH - торцевое крепление
* KB 65 - ручка
* BG 15/BG 15S - напольная направляющая
* ESH15 - стопор

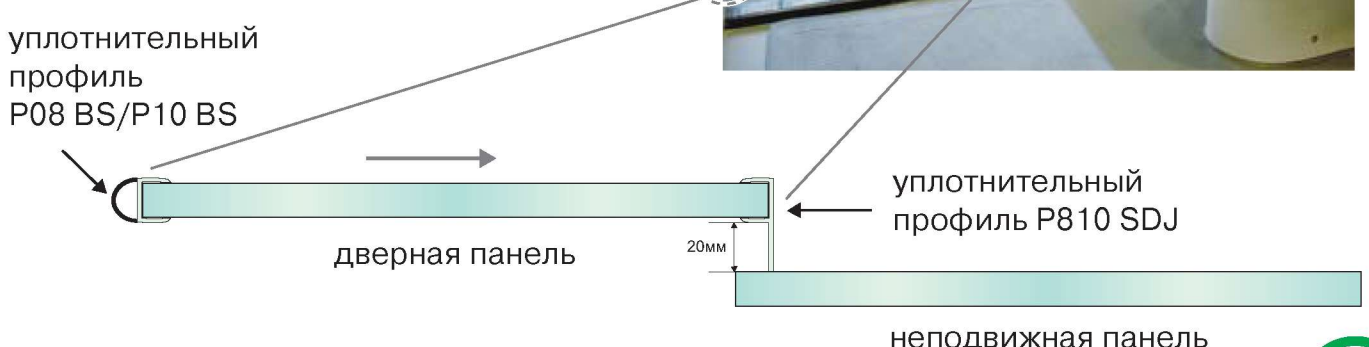

SDT 120ST несущий профиль	SDT 120FP профиль неподвижного полотна	SDT 120TC декоративная крышка
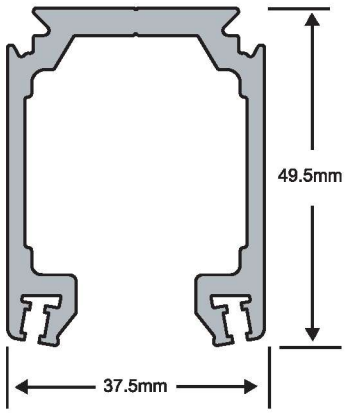 2.0 м 3.0 м Допустимая нагрузка: 120 кг	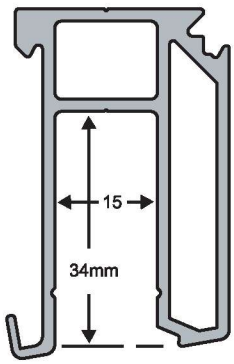 <u>Складская длина</u> 2.0 м 3.0 м	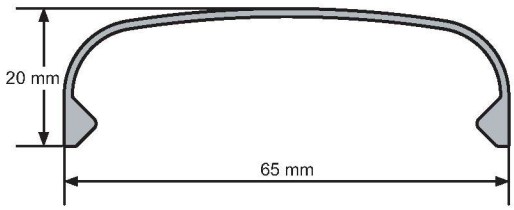 Используется при монтаже конструкции в проем 2.0 м 3.0 м

Исполнение: AL – анодированный алюминий

SDT-120SH
торцевое крепление

Для монтажа профиля
SDT 120ST в проем

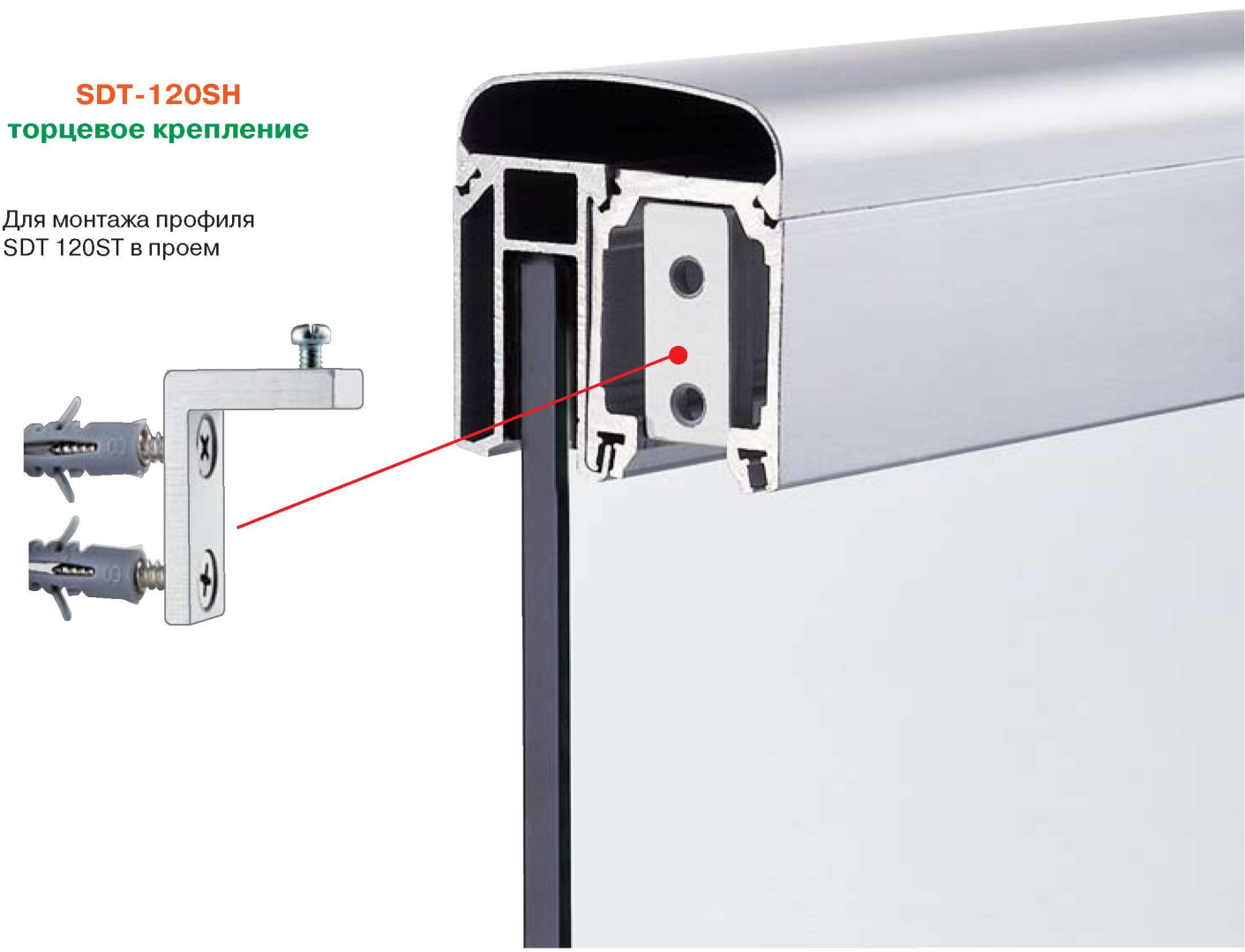

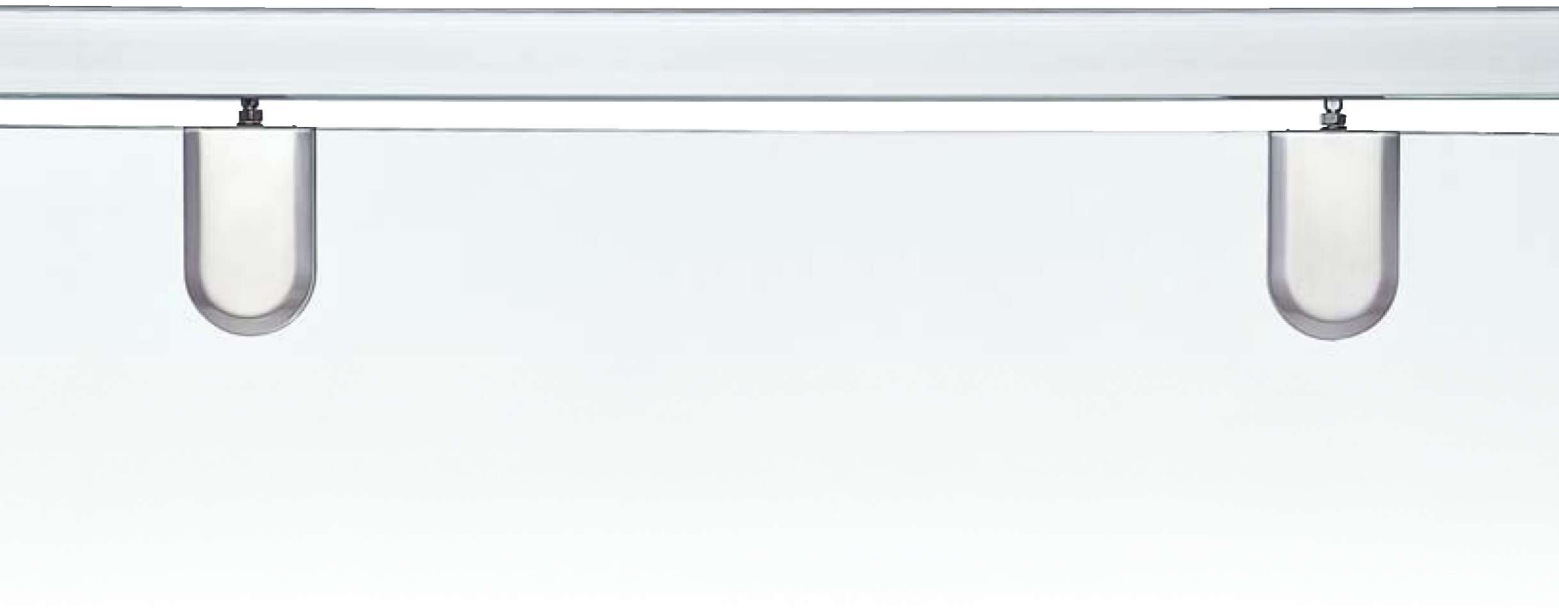

* SDT 120ST - несущий профиль
* SDT 120FP - профиль неподвижного полотна
* SDT 120TC - декоративная крышка
* RH 68 - каретка
* PU10/PU12 “U” - уплотнительный профиль
* PF10/PF12 “F” - уплотнительный профиль
* SDT 120SH - торцевое крепление
* KB 65 - ручка
* BG 15/BG 15S - напольная направляющая
* ESH15 - стопор

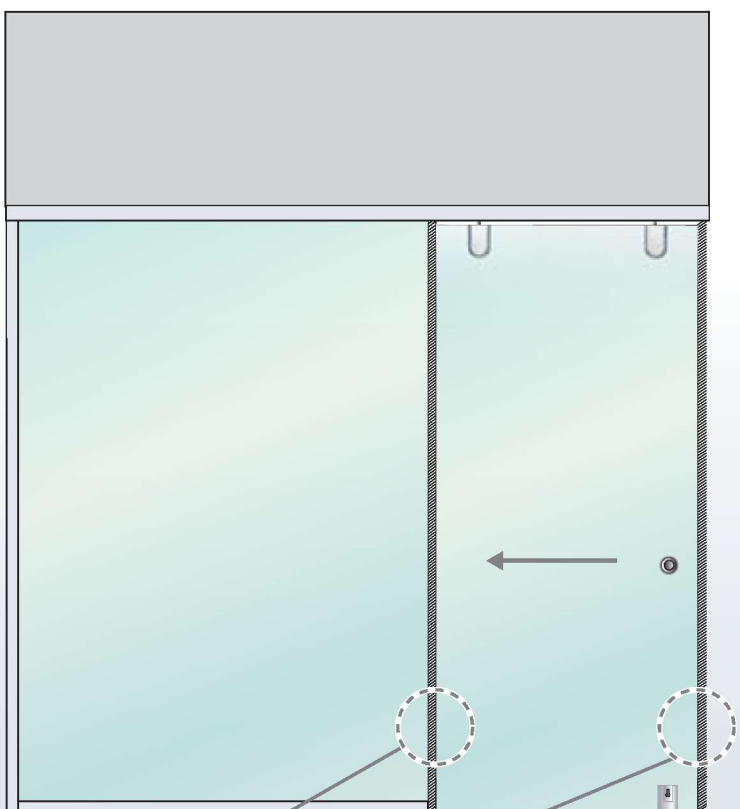

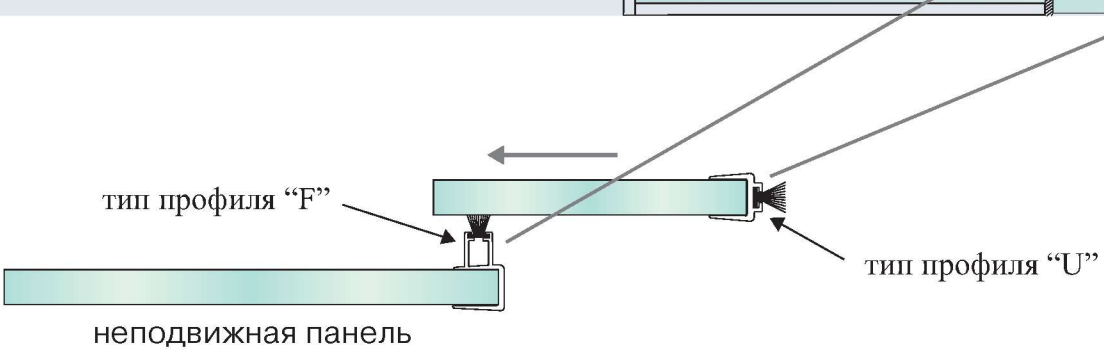

SDT-120ST
несущий профиль

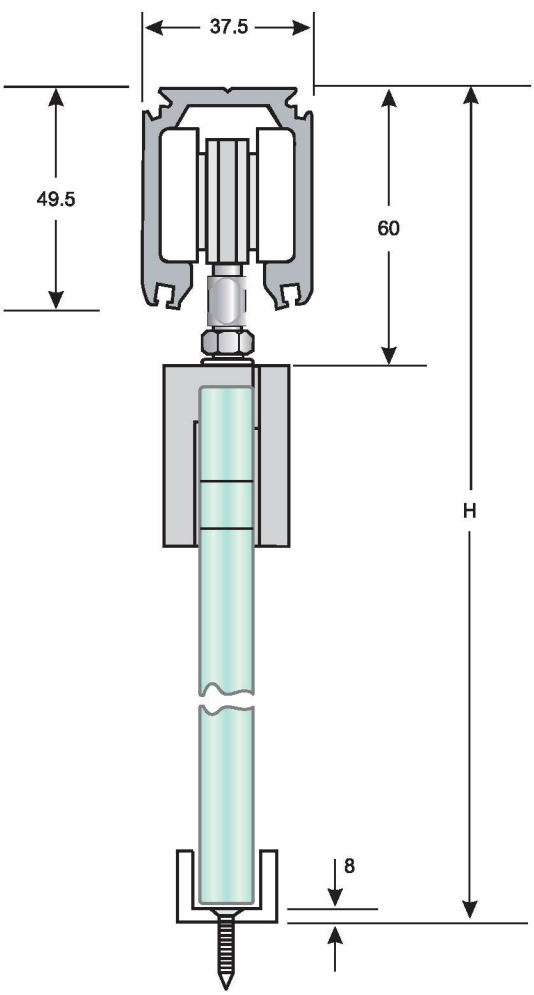

Крепление к потолку

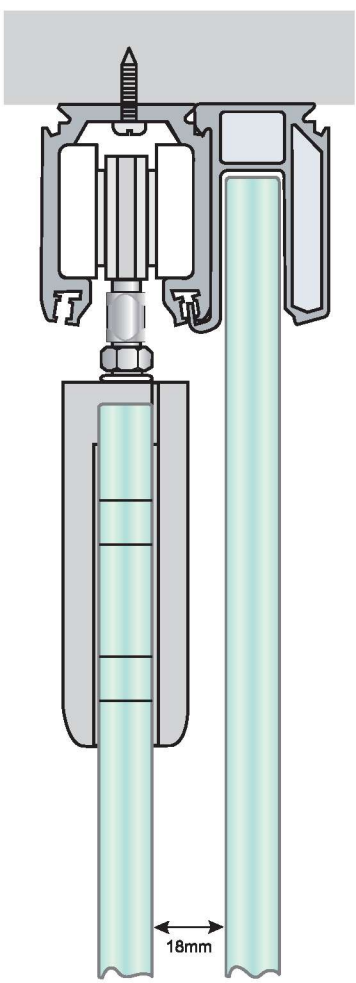

Крепление к стенам

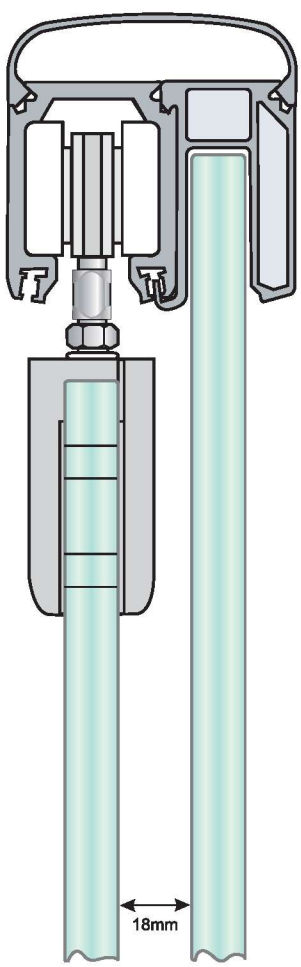

RH 65
каретка для стекла

* для установки в середине стеклянной панели
* используется с 8-10 мм закаленным стеклом
* максимальная нагрузка на ось - 60 кг

RH 68
каретка для стекла

* для установки в середине стеклянной панели
* используется с 10-12 мм закаленным стеклом
* максимальная нагрузка на ось - 100 кг

RH 73W
каретка для стекла

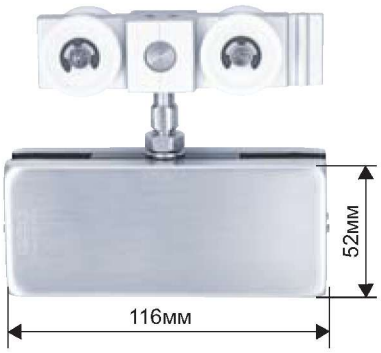

* для установки в середине стеклянной панели
* используется с 10-12 мм закаленным стеклом
* максимальная нагрузка на ось - 100 кг

RH 100
каретка для профиля

* для установки с профилем DR-100
* используется с 10-12 мм закаленным стеклом
* максимальная нагрузка на ось - 100 кг

RH 10
каретка для стекла

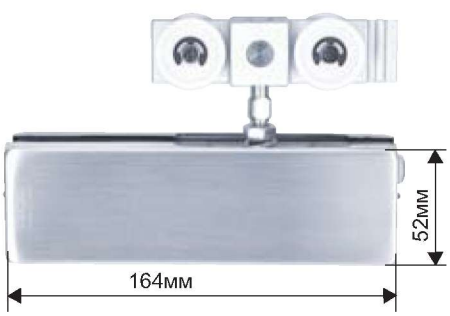

* для установки в углу стеклянной панели
* используется с 10-12 мм закаленным стеклом
* максимальная нагрузка на ось - 100 кг

Варианты исполнения:

PSS - полированная нержавеющая сталь

SSS - матовая нержавеющая сталь

TP - титановое покрытие “под золото”