GX 512.3 Петля стекло-стекло 135°

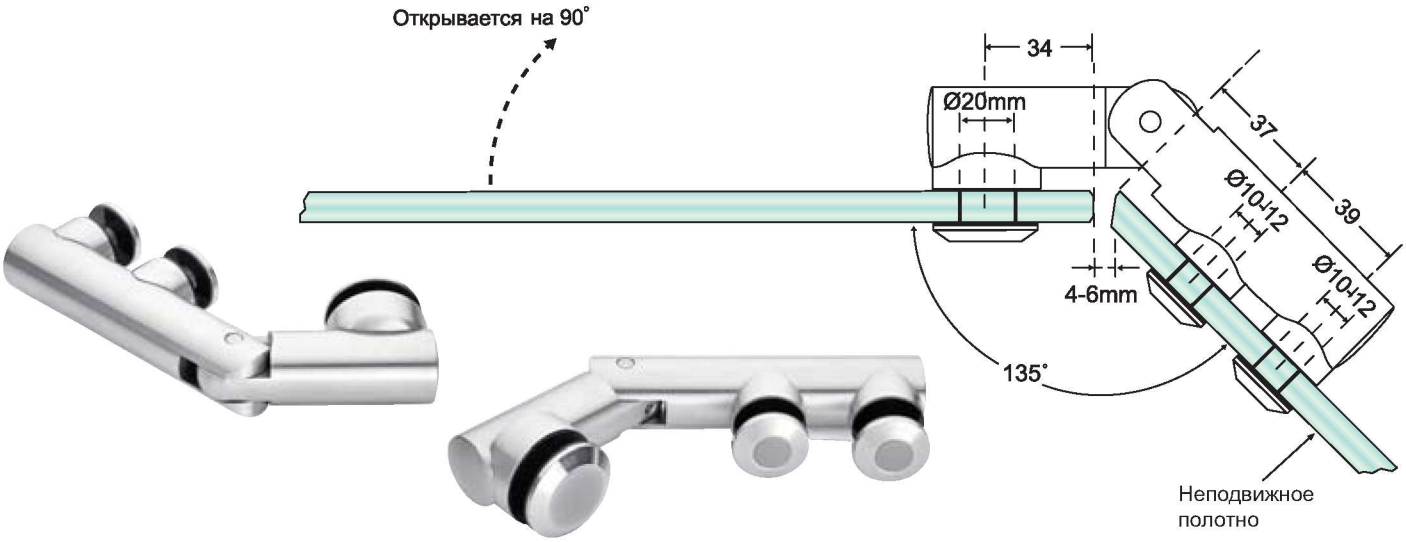

GX 512.4 Петля стекло-стекло 90°

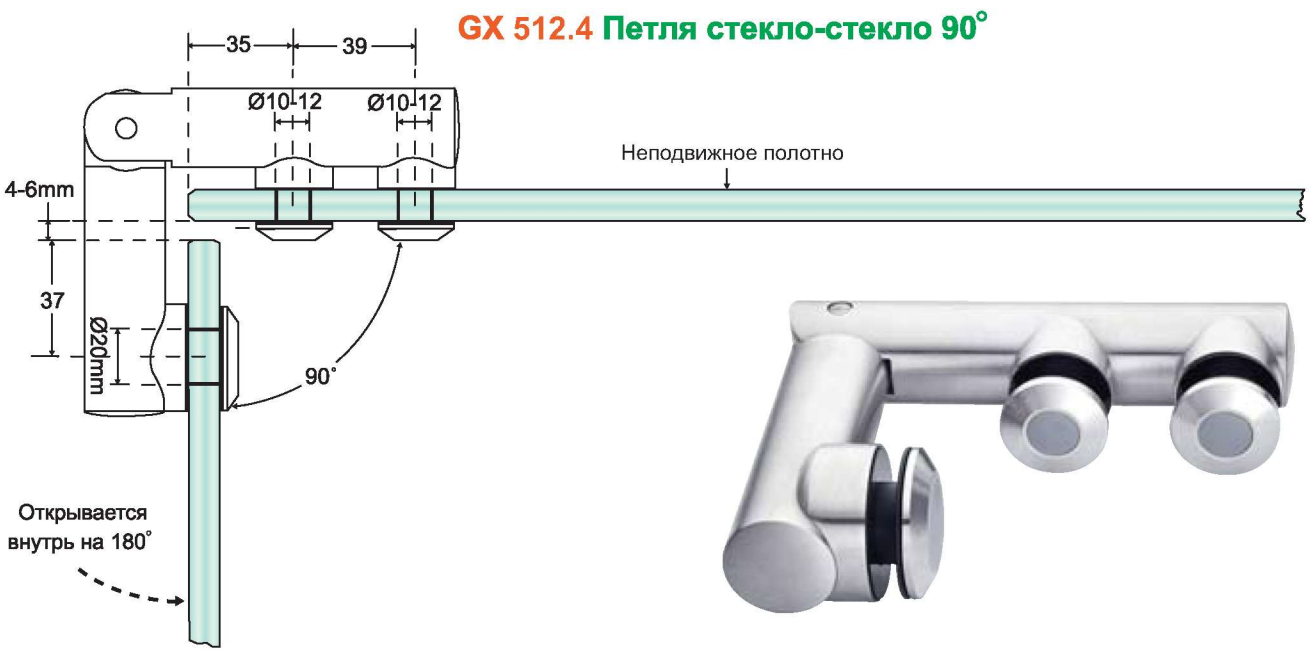

GX 62.1
Крепление стена-стекло
* для неподвижных панелей

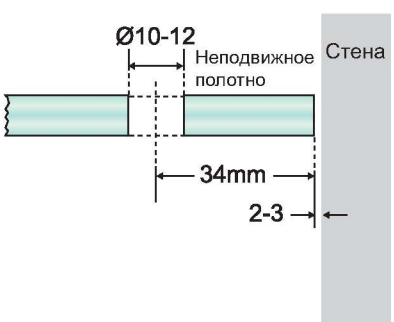

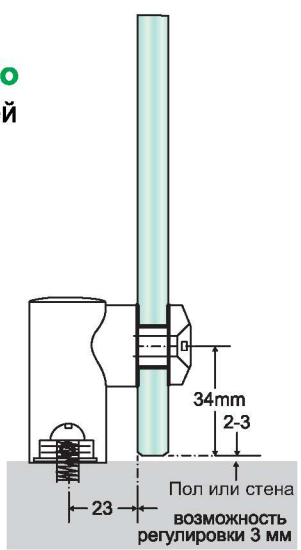

GX 62.2
Крепление стекло-стекло 180°
* для неподвижных панелей

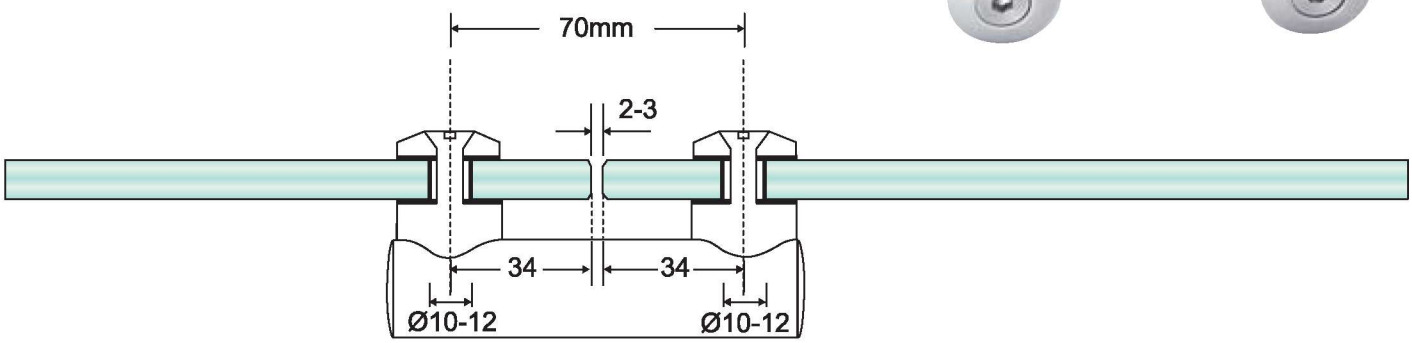

GX 62.4
Крепление стекло-стекло 90°
* для неподвижных панелей

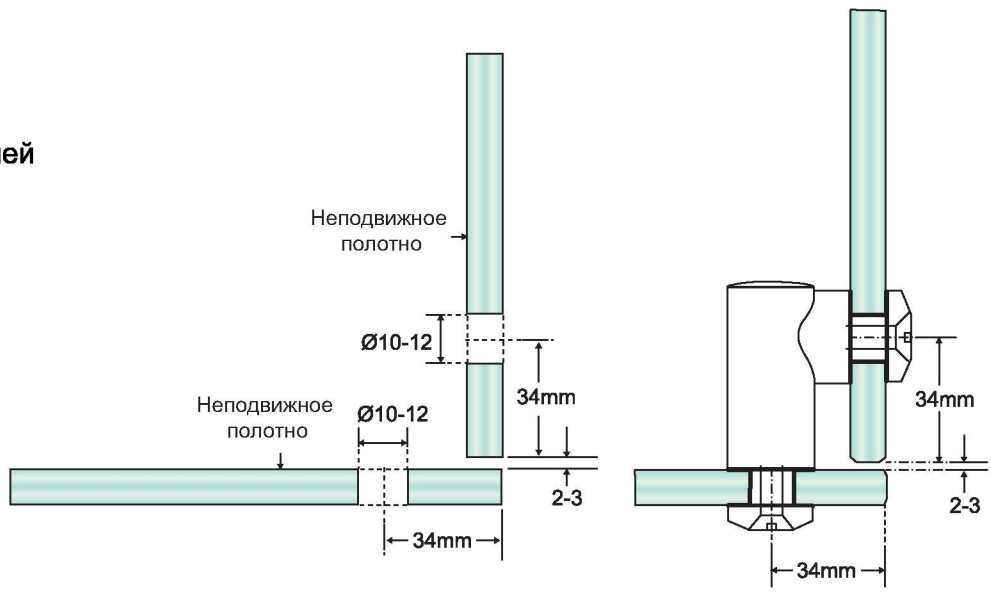

GX 62.5
Т-образное крепление стекло-стекло

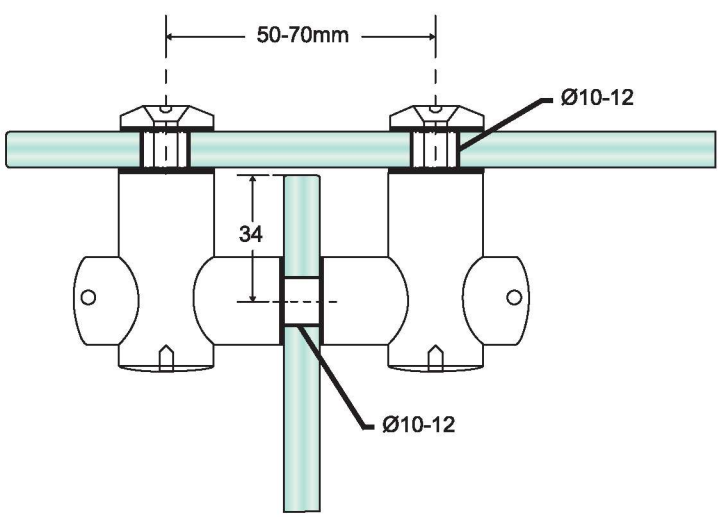

GX 62.1 MH
Магнитный стопор настенный

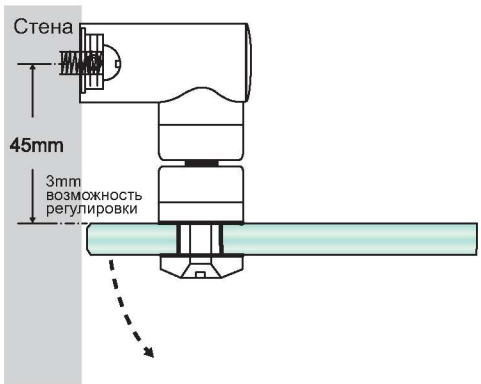

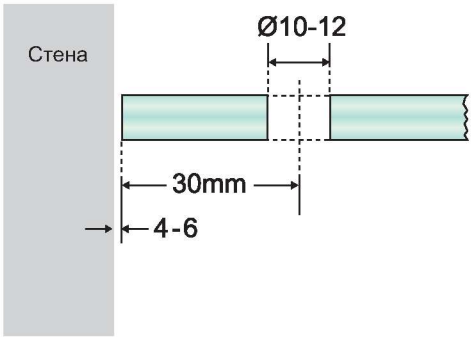

GX 62.2 MH
Магнитный стопор на стекло 180°

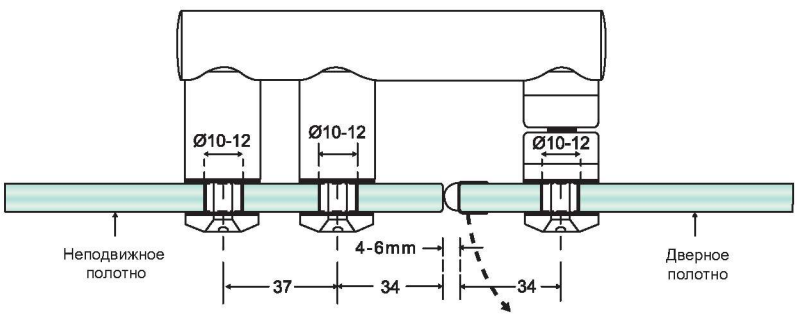

GX 62.3 MH
Магнитный стопор на стекло 135°

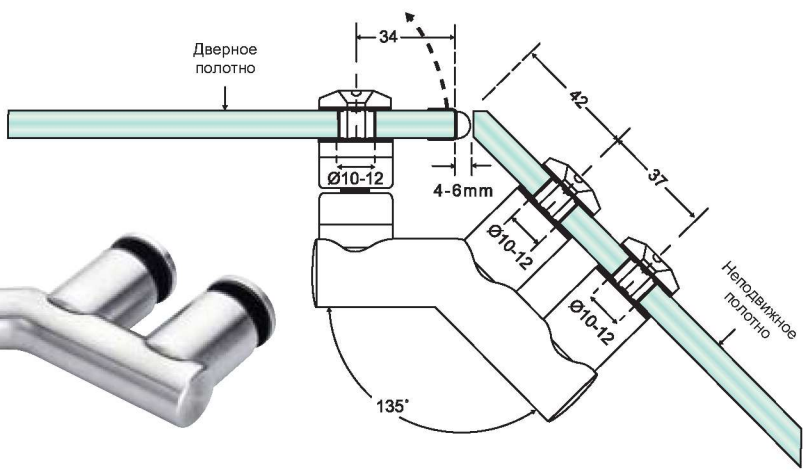

GX 62.4 MH
Магнитный стопор на стекло 90

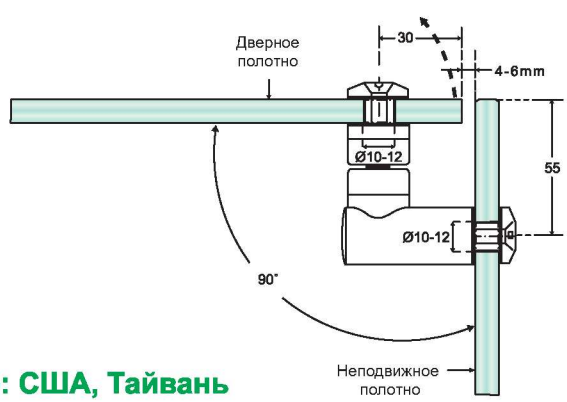

Запатентовано: США, Тайвань

TH-01
Напольный профиль для порога душевой кабины

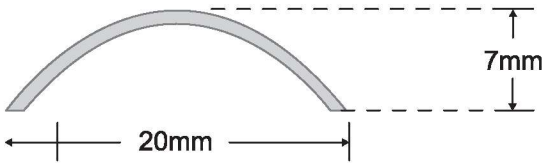

Материал: нержавеющая сталь марки SUS304

Варианты исполнения:
PSS: полированная нержавеющая сталь;
SSS: матовая нержавеющая сталь;
Стандартная длина профиля 900 мм

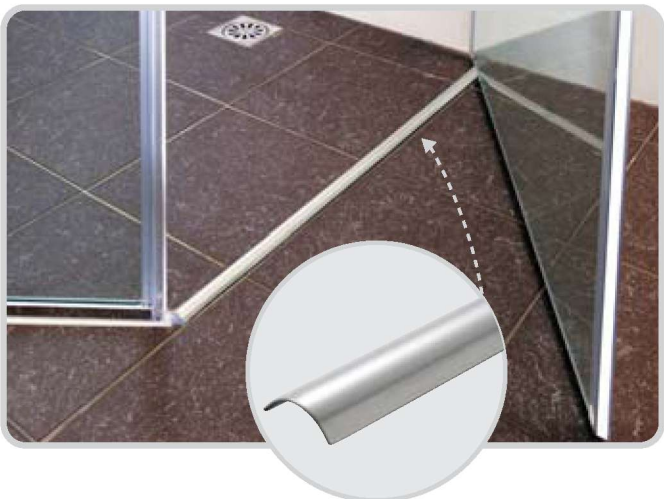

DS-01
Дверной стопор

Материал: нержавеющая сталь марки SUS304
с черной резиновой окантовкой

Варианты исполнения:
PSS: полированная нержавеющая сталь
с черной резиновой окантовкой

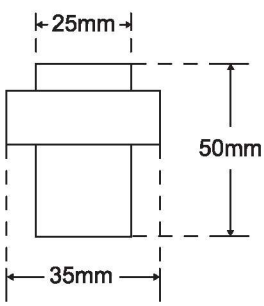

H26S Односторонняя ручка

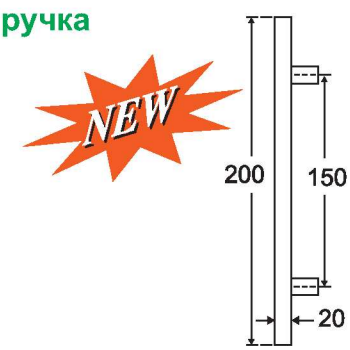

H26SK Односторонняя ручка с кнобом