Раздвижная система серии SDT 120 и SDT 150

Раздвижная система серии SDT 150

RH/DR 102S
Каретка под профиль

RH 73W
Каретка для стекла

RH 10
Каретка для стекла

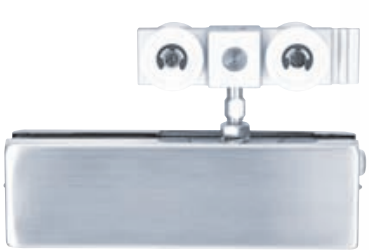

SDT 150 направляющий профиль

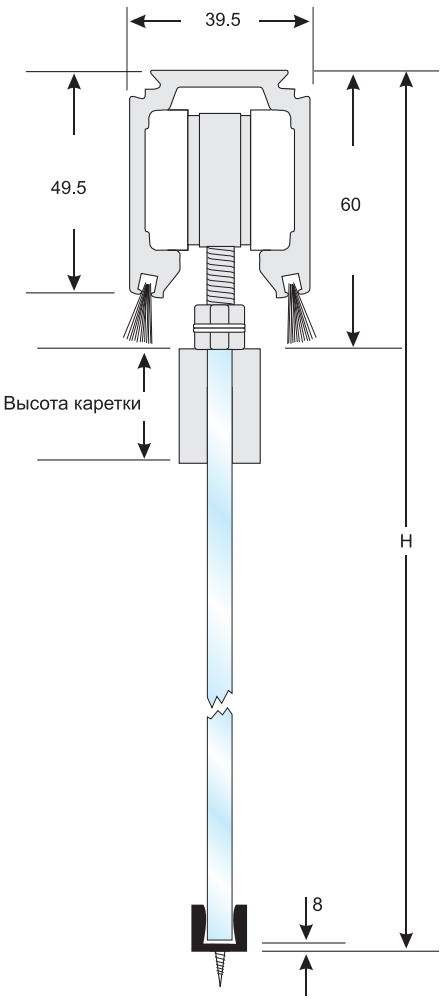

Стандартная длина:
3.0 метра
Под заказ: 2/4/6 м

Отделка: анодированный алюминий

ESH15
Стопор и фиксатор

Для остановки стеклянной панели и ее фиксации с левого и правого краев

BG15
Напольная направляющая

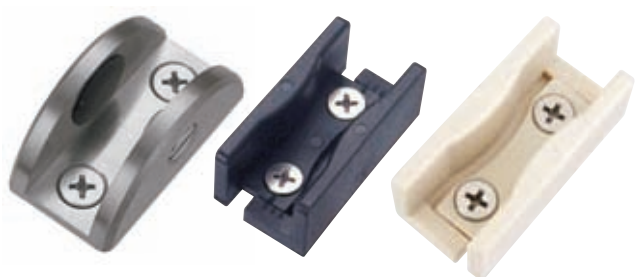

Для удержания стеклянной панели от колебаний
Регулируется для 8, 10, 12 мм стекла

Исполнение:

SSS - матовая нержавеющая сталь
black - черный пластик
white - белый пластик

KB65S Ручка для раздвижных дверей

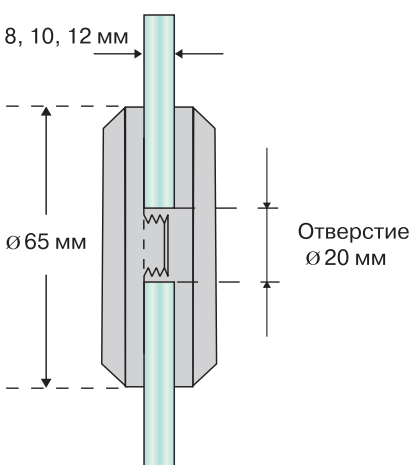

Исполнение: SNK – анодированный алюминий под цинк
MS – анодированный алюминий под матовое серебро
BS – анодированный алюминий под полированное серебро
BK – анодированный алюминий под черный камень
BB – полированная латунь
BSB – анодированный алюминий под матовое серебро после пескоструйной обработки

Варианты исполнения для RH65, RH68, RH73W, RH10:

PSS - полированная нержавеющая сталь
SSS - матовая нержавеющая сталь
TP - титановое покрытие “под золото”

Варианты исполнения для RH50C (с зенковкой) и **RH50F**(без зенковки):

SNK – анодированный алюминий под цинк
MS – анодированный алюминий под матовое серебро
BS – анодированный алюминий под полированное серебро

RH 65
каретка для стекла

* для установки в середине стеклянной панели
* используется с 8-10 мм закаленным стеклом
* максимальная нагрузка на ось - 60 кг

RH 68
каретка для стекла

* для установки в середине стеклянной панели
* используется с 10-12 мм закаленным стеклом
* максимальная нагрузка на ось - 100 кг

RH 73W
каретка для стекла

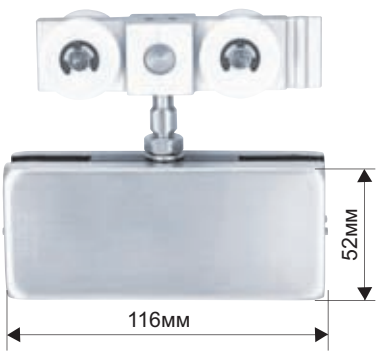

* для установки в середине стеклянной панели
* используется с 10-12 мм закаленным стеклом
* максимальная нагрузка на ось - 100 кг

RH/DR 102S
каретка для профиля

* для установки с профилем DR-102
* используется с 10-12 мм закаленным стеклом
* максимальная нагрузка на ось - 100 кг

RH 10
каретка для стекла

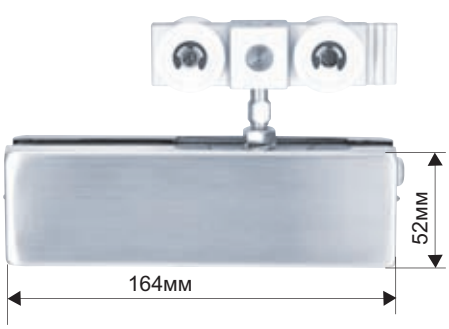

* для установки в углу стеклянной панели
* используется с 10-12 мм закаленным стеклом
* максимальная нагрузка на ось - 100 кг

NEW RH 50C/RH 50F
каретка для стекла

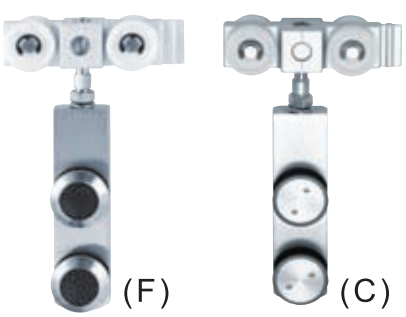

* RH 50F используется в конструкциях без неподвижных полотен
* требуются два отверстия Ø 20 мм
* используется с 10-12 мм закаленным стеклом
* максимальная нагрузка на ось - 100 кг

SM 15 Боковой крепеж

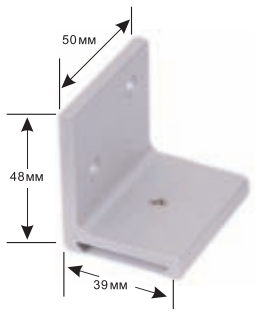

Для крепления к стене

TM 15 Верхний крепеж

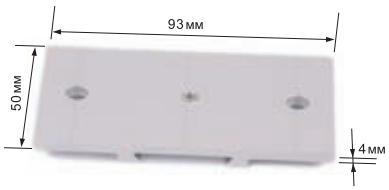

Для крепления к потолку

TEC 113 Торцевая крышка

* Для SDT 120 или SDT 150
с крышкой на профиль ACC 150

TEC 48 Торцевая крышка

* Для SDT 120 или SDT 150

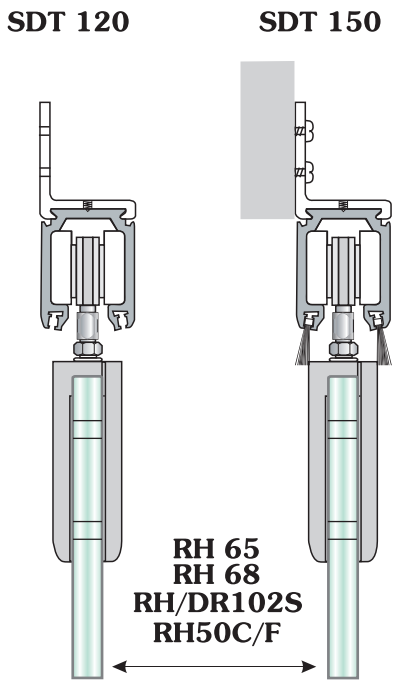

Исполнение:

PSS - полированная нержавеющая сталь
SSS - матовая нержавеющая сталь

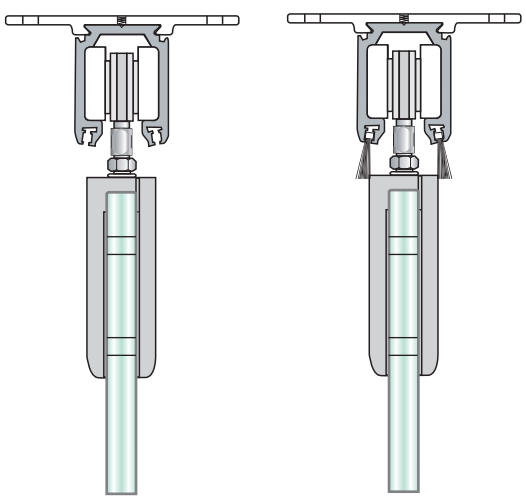

ACC 150 крышка на направляющий профиль

Стандартная длина - 3 м
Под заказ - 2/4/6 м

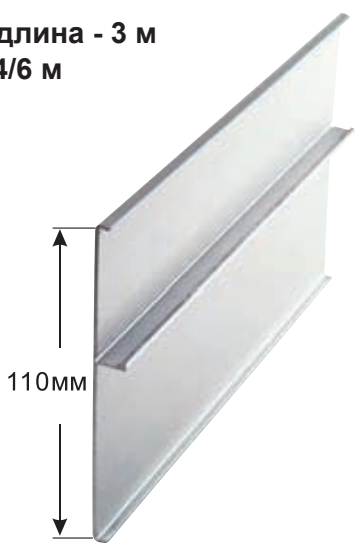

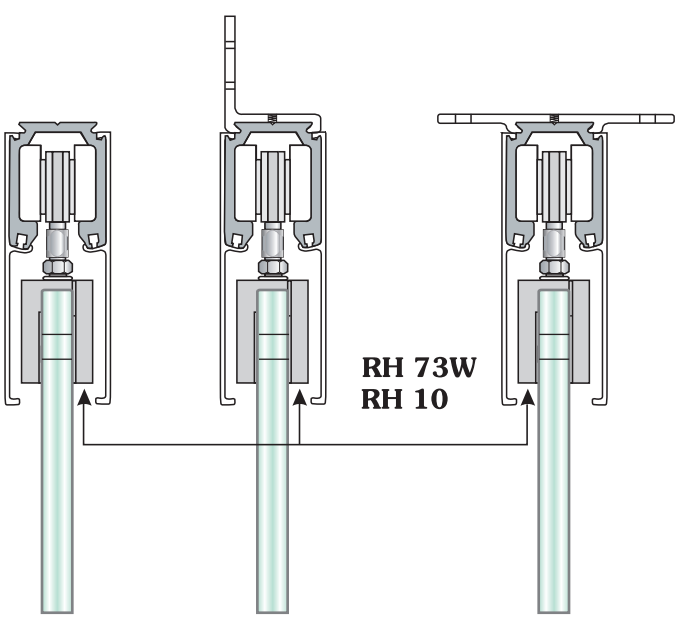

Исполнение:

AL - анодированный алюминий
PSS - полированная нержавеющая сталь
SSS - матовая нержавеющая сталь